6 Projecteurs et armatures “ high bay “ pour zone 1 et 21

1 Projecteur ATEX Série e8820-LED

Ce projecteur antidéflagrant LED au design élégant convient aux zones 1et 21.
Lesséries nD87 et nD88 sontdotées d’un boîtier en aluminium à vasque en verre. La structure qui contient le verre est fixée au boîtier à l’aide de charnières.
Le projecteur est fourni avec un support de montage qui pivote à 180°. Le montage doit s’effectuer de manière à ce que le projecteur soit horizontal ou orienté vers le bas.

Déclinée en diverses intensités lumineuses, cette série est disponible, au choix, dans les versions suivantes :
- narrow beam
- wide beam
- narrow wide beam

II 2 G Ex eb mb q IIC T4 Gb
II 2 D Ex tb IIIC T100°C Db

Zone 0	✗	Zone 20	✗
Zone 1	✓	Zone 21	✓
Zone 2	✓	Zone 22	✓

IBEXU20ATEX1117

Spécifications

Boîtier	aluminium
Vasque	verre de sécurité thermique
Protection	IP66
Lampe	highpower-LED 5500K
Raccordement électrique	bornes L1+N+PE de 2,5 mm²
Tension	220-240VAC/DC - 0/50-60Hz
Température ambiante	-30°C - +40°C
Directive	ATEX
Fabricant	Schuch

Références

Code	Puissance	Construction	Flux lumineux	Entrée de câble	Poids
e8820/3L150B	125W	wide beam	15800 lumen	2 x M25	11,2 kg
e8820/3L150TB	125W	narrow-wide beam	14650 lumen	2 x M25	11,2 kg
e8820/3L150T	125W	narrow beam	13500 lumen	2 x M25	11,2 kg
e8820/6L300B	250W	wide beam	31600 lumen	2 x M25	17,2 kg
e8820/6L300TB	250W	narrow-wide beam	29300 lumen	2 x M25	17,2 kg
e8820/6L300T	250W	narrow beam	27000 lumen	2 x M25	17,2 kg

Plan d’encombrement

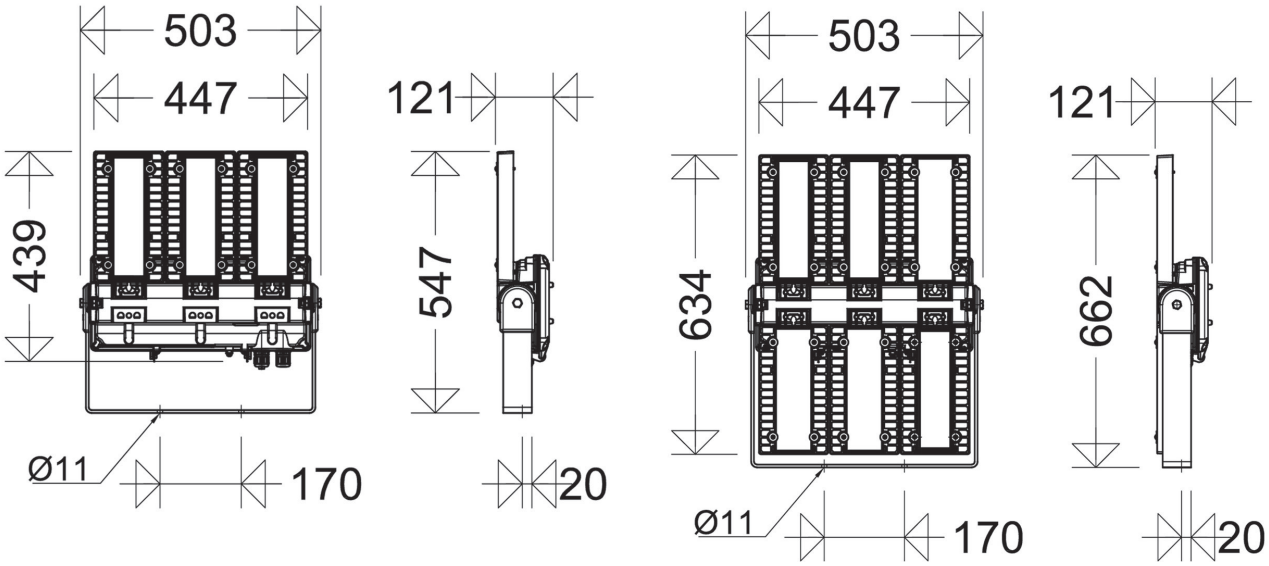

Pour voir des certificats, accessoires, courbes photométriques, etc., veuillez consulter notre website: www.ysebaert.be